Fiche technique du produit

VSB 127/20H7

Roue fortes charges à bande de roulement polyuréthane Besthane® Blickle, avec corps de roue acier

EAN 4047526428426
ID 976254
Code douanier 87169090

Made in Germany

Bandage / bande de roulement :
- élastomère de polyuréthane de première qualité Blickle Besthane®, dureté 92 Shore A
- très faible résistance au roulage
- **haute capacité de charge dynamique**
- très résistant à l'usure
- haute résistance aux coupures et à l'arrachement
- couleur brun, non tachant, non marquant par contact
- très bonne liaison chimique avec le corps de roue

Corps de roue :
- acier d'amélioration
- surface de serrage bilatérale pour un usinage mécanique

Autres caractéristiques :
- il faut veiller aux points suivants lors de l'usinage mécanique des roues :

  1. La roue ne doit pas excéder une température de +90 °C

  2. La fixation doit être effectuée via les surfaces de serrage prévues

  3. Les modifications de la surface de roulement ont pour effet de réduire la capacité de charge de la roue
- haute résistance aux produits chimiques contre de nombreux agents agressifs
- résistance à la température : -30 °C à +70 °C, brièvement jusqu'à +90 °C, capacité de charge réduite au-delà de +40 °C

Blickle Besthane®

Dureté du revêtement
92 Shore A

Résistance au roulage
excellent

Résistance à l'usure
excellent

Bruits de roulage / Protection du sol
bien

Données techniques:

Ø roue (D)		125 mm
Largeur de roue		50 mm
Capacité de charge à 4 km/h		700 kg
Capacité de charge à 6 km/h		700 kg
Capacité de charge à 10 km/h		490 kg
Capacité de charge à 16 km/h		280 kg
Capacité de charge (statique)		1 750 kg
Type de moyeu		alésage d'axe
Ø alésage (d)		20 mm
Adaptation de l'alésage de la roue		H7
Longueur du moyeu (T1)		50 mm
Surface de serrage intérieure		70 mm
Surface de serrage extérieure		90 mm
Résistance min. à la température		-30 °C
Résistance max. à la température		70 °C
Dureté du revêtement		92 Shore A
Poids de la pièce		2,8 kg
Non tachant		✓
Non marquant par contact		✓

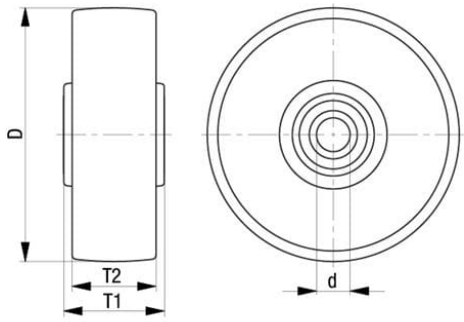

Antistatique		✕
ESD		✕
Conductible d'électricité		✕
Résistant à la corrosion		✕
Hautes températures		✕
Bande de roulement résistante à l'hydrolyse		✓
Compatible autoclave		✕