Fiche technique du produit

HB 82x65/20-71K

Galet de transpalettes avec bande de roulement en polyuréthane Blickle Besthane®, avec corps de roue en acier

EAN 4047526116163
ID 755677
Code douanier 87169090

Made in Germany

Blickle Besthane®

Bandage / bande de roulement :
- élastomère de polyuréthane de première qualité Blickle Besthane®, dureté 92 Shore A
- très faible résistance au roulage
- **haute capacité de charge dynamique**
- très résistant à l'usure
- haute résistance aux coupures et à l'arrachement
- couleur brun, non tachant, non marquant par contact
- très bonne liaison chimique avec le corps de roue

Corps de roue :
- métal

Autres caractéristiques :
- haute résistance aux produits chimiques contre de nombreux agents agressifs
- résistance à la température : -20 °C à +70 °C, brièvement jusqu'à +90 °C, capacité de charge réduite au-delà de +40 °C

Dureté du revêtement
92 Shore A

Résistance au roulage
excellent

Résistance à l'usure
excellent

Bruits de roulage / Protection du sol
bien

Données techniques:

Ø roue (D)		82 mm
Largeur de roue		65 mm
Capacité de charge à 4 km/h		590 kg
Capacité de charge (statique)		1 475 kg
Type de moyeu		roulement à billes
Roulement à billes		6204 ZZV
Ø alésage (d)		20 mm
Longueur de serrage (T5)		71 mm
Résistance min. à la température		-20 °C
Résistance max. à la température		70 °C
Dureté du revêtement		92 Shore A
Poids de la pièce		1 kg
Non tachant		✓
Non marquant par contact		✓
Antistatique		✗
ESD		✗
Conductible d'électricité		✗
Résistant à la corrosion		✗
Hautes températures		✗
Bande de roulement résistante à l'hydrolyse		✓
Compatible autoclave		✗

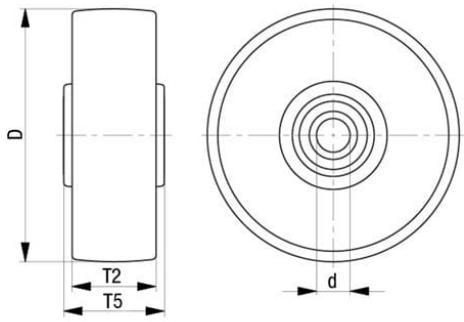

Références du produit

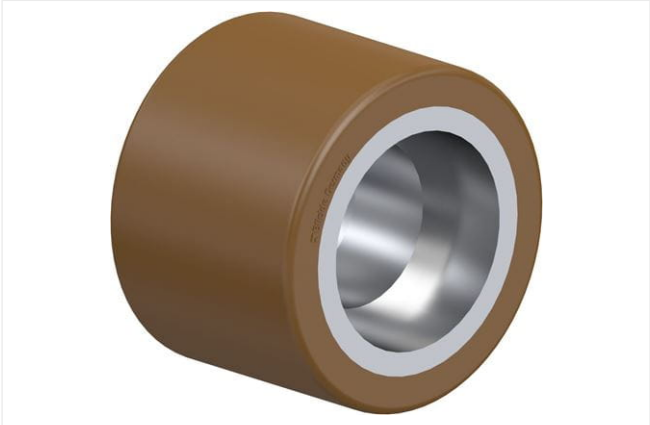

Roulette associée (sans roulement à billes) RK-HB 082x065/47x14-65-Z